ニードルグリッパー SNG-BV

針ストローク: 0～7 mm (調整可能) 、吸着面: Ø100 mm

COMPOSITE

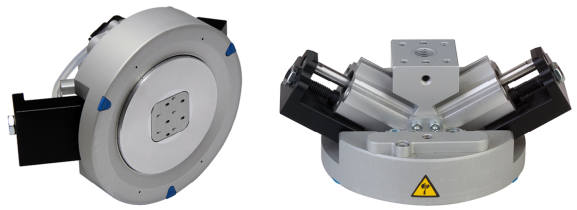

ニードルグリッパー SNG-BV

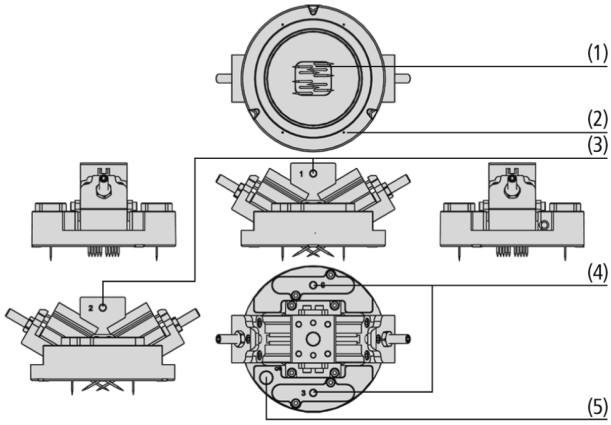

システムデザイン ニードルグリッパー SNG-BV

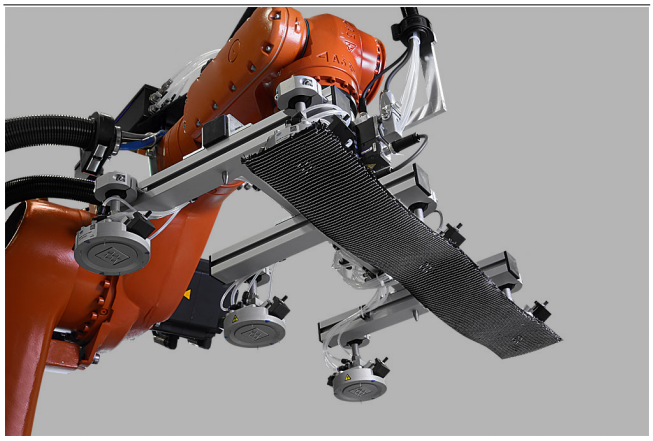

ニードルグリッパー SNG-BVを使用した繊維複合材の搬送

業界特有のアプリケーションへの適合性

アプリケーション

- ニードルグリッパーと非接触パッドを組み合わせたグリッパー
- CFRPなど高い通気性のワークの二枚取りを防止する非接触パッド SBS
- 通気性が高く、たわみやすいワークをエア消費を抑えて搬送可能なニードルグリッパー SNG-V
- サポート用ニードルにより正確な搬送を実現

デザイン

- 直径1.2 mm、挿入角度30°の交差式針: 10本 (1)
- サポート用ニードル (2) 、圧縮エア接続口 (4)
- 交差針の射出・収納用圧縮エア接続口 (3)
- 非接触パッド SBS用圧縮エア接続口 (5)

製品特徴

- 非接触パッド SBSはベルヌーイの原理を利用したグリッパーで、圧縮エアの消費を抑えながら二枚取りの防止が可能
- 針が交差しているため、不安定なワークもしっかりと保持
- 針のストローク調整が可能なため、幅広いワークに対応可能
- 4本のサポート針がワークを固定し、位置精度の高い搬送を実現
- 非接触パッドを使用しない状態でも搬送できるため、ワークやアプリケーションに合わせ柔軟に使用可能

© J. Schmalz GmbH / 技術的な変更がある場合がございます / 上で生成された 02.12.2023

シュマルツに連絡してください。 Schmalz K.K / 〒224-0027 横浜市都筑区大棚町3001-7/ +81 45 565-5150 / schmalz@schmalz.co.jp

ニードルグリッパー SNG-BV

針ストローク: 0～7 mm (調整可能) 、吸着面: Ø100 mm

発注コード ニードルグリッパー SNG-BV

SNG-BV	–	10	–	1.2	–	V	–	100	–	SF	–	SBS-4POS
1		2		3		4		5		6		7

1 – 製品仕様

タイプ	種類
SNG-BV	空圧式、針公差タイプ、非接触パッド付

2 – 針の本数

タイプ	針の本数
10	10本

3 – 針の径

タイプ	サイズ
1.2	Ø 1.2 mm

4 – 針のストローク調整

タイプ	種類
V	調整可能

5 – 本体径

タイプ	サイズ
100	Ø 100 mm

6 – 非接触パッドの流量

タイプ	種類
SF	標準

7 – 非接触パッドの仕様

タイプ	種類
SBS-4POS	位置決めサポート用の針付き (4本)

ニードルグリッパー SNG-BVは組立済みで納品されます。

スペアパーツ: 針セット (ERS-SET) 、把持面交換パーツ

アクセサリ: 取付プレート (BEF-PL)

発注データ ニードルグリッパー SNG-BV

型式	製品コード
SNG-BV 10 1.2 V 100SF SBS-4POS	10.01.29.00481

発注データ スペアパーツ ニードルグリッパー SNG-BV

スペアパーツ		製品コード
ERS SNG-M 4 0.8	ニードルグリッパー SNG向けスペアパーツセット	10.01.29.00094
ERS SNG-V 10 1.2	ニードルグリッパー SNG向けスペアパーツセット	10.01.29.00238
REIB-FL SBS HT1-60	ブレーキパッド (スペシャルグリッパー向け)	10.01.01.12593

発注データ アクセサリ ニードルグリッパー SNG-BV

アクセサリ		製品コード
BEF-PL 31x34x11.5 G1/4-IG SNG	取付けプレート	10.01.29.00093
STV-GE M5-AG 6	ワンタッチホースコネクタ、ストレート	10.08.02.00201
STV-GE M5-AG 6 HT	ワンタッチホースコネクタ、ストレート	10.08.02.00396
VSL 6-4 PU MI-TR	真空ホース (メートル)	10.07.09.00002

テクニカルデータ ニードルグリッパー SNG-BV

型式	針の径 [mm]	針の数
SNG-BV 10 1.2 V 100SF SBS-4POS	2	10

シュマルツに連絡してください。 Schmalz K.K / 〒224-0027 横浜市都筑区大棚町3001-7/ +81 45 565-5150 / schmalz@schmalz.co.jp

ニードルグリッパー SNG-BV

針ストローク: 0～7 mm (調整可能) 、吸着面: Ø100 mm

デザインデータ ニードルグリッパー SNG-BV

型式	B [mm]	D [mm]	G1	G2	G3	G4	G5	W（E）[°]	X1 [mm]	Y1 [mm]	Z（ストローク）[mm]	Z（北米）[mm]
SNG-BV 10 1.2 V 100SF SBS-4POS	100	100.0	M5-F	G1/8-IG	G1/8"-F	M4-IG	M5-F	30	20	20	9	7

シュマルツに連絡してください。 Schmalz K.K / 〒224-0027 横浜市都筑区大棚町3001-7/ +81 45 565-5150 / schmalz@schmalz.co.jp